PROJEKT ARCHITEKTONICZNY

Otwartej Strefy Aktywności według programu Ministerstwa Sportu i Turystyki pn.:

"Program rozwoju małej infrastruktury sportowo-rekreacyjnej o charakterze wielopokoleniowym – Otwarte Strefy Aktywności (OSA) EDYCJA 2018" w wariancie rozszerzonym

wraz z projektem zagospodarowania działki
nr działki: 2945, Solec nad Wisłą
jednostka ewidencyjna: 140906_2 - Solec nad Wisłą
obręb 0018 - Solec nad Wisłą
kategoria obiektu budowlanego V

Inwestor:

GMINA SOLEC NAD WISŁĄ
Z SIEDZIBĄ W URZĘDZIE GMINY W SOLCU NAD WISŁĄ
UL. RYNEK 1 , 27-320 SOLEC NAD WISŁĄ

Architektura projektant	mgr inż. arch Małgorzata Szkutnik-Kijak upr. MA/004/05 spec.arch.	Data 02.2018r.	Podpis

luty 2018 r.

OŚWIADCZENIE

Projekt architektoniczny Otwartej Strefy Aktywności według programu Ministerstwa Sportu i Turystyki pn.:
"Program rozwoju małej infrastruktury sportowo-rekreacyjnej o charakterze wielopokoleniowym – Otwarte Strefy Aktywności (OSA) EDYCJA 2018" w wariancie rozszerzonym,
wraz z projektem zagospodarowania działki, nr działki: 2945, Solec nad Wisłą, jednostka ewidencyjna: 140906_2 - Solec nad Wisłą, obręb 0018 - Solec nad Wisłą, kategoria obiektu budowlanego V,
został sporządzony zgodnie z obowiązującymi przepisami oraz zasadami wiedzy technicznej

Architektura projektant	mgr inż. arch Małgorzata Szkutnik-Kijak upr. MA/004/05 spec.arch.	Data 02.2018r.	Podpis

ZAWARTOŚĆ PROJEKTU ARCHITEKTONICZNEGO:

- spis treści 1
- **Opis** 2
1. Przedmiot i zakres opracowania 2
2. Projekt zagospodarowania działki 2
2.1. przedmiot inwestycji
2.2. istniejący stan zagospodarowania działki
2.3. projektowane zagospodarowanie terenu.
2.4. zestawienie powierzchni
2.5. informacja o wpisie do rejestru zabytków
2.6. informacja o wpływie eksploatacji górniczej
2.7. informacja o zagrożeniach dla środowiska oraz higieny i zdrowia użytkowników
2.8 dane wynikające ze specyfiki, charakteru i stopnia skomplikowania obiektu budowlanego lub robót budowlanych - rozwiązania projektowe
3. Ogrodzenie 5
4. Nawierzchnie 5
5. Informacja o obszarze oddziaływania obiektu 6
6. Wyposażenie 7

- **Część graficzna**
1. orientacja 1:500
2. rysunek zagospodarowania terenu 1:200

OPIS:

1. **Przedmiot i zakres opracowania**

Przedmiotem opracowania jest projekt architektoniczny budowlany Otwartej Strefy Aktywności w wariancie rozszerzonym, według programu Ministerstwa Sportu i Turystyki pn.: "Program rozwoju małej infrastruktury sportowo-rekreacyjnej o charakterze wielopokoleniowym – Otwarte Strefy Aktywności (OSA) EDYCJA 2018" wraz z projektem zagospodarowania działki, nr działki: 2945, Solec nad Wisłą, jednostka ewidencyjna: 140906_2 - Solec nad Wisłą, obręb 0018 - Solec nad Wisłą, kategoria obiektu budowlanego V

Inwestor: GMINA SOLEC nad WISŁĄ
Z SIEDZIBĄ W URZĘDZIE GMINY W SOLCU nad WISŁĄ
UL. RYNEK 1 , 27-320 SOLEC nad WISŁĄ

2. **Projekt zagospodarowania działki**

2.1. Przedmiot inwestycji

Przedmiotem opracowania jest projekt architektoniczny budowlany Otwartej Strefy Aktywności w wariancie rozszerzonym, według programu Ministerstwa Sportu i Turystyki pn.: "Program rozwoju małej infrastruktury sportowo-rekreacyjnej o charakterze wielopokoleniowym – Otwarte Strefy Aktywności (OSA) EDYCJA 2018" wraz z projektem zagospodarowania działki, nr działki: 2945, Solec nad Wisłą, jednostka ewidencyjna: 140906_2 - Solec nad Wisłą, obręb 0018 - Solec nad Wisłą.
Granice opracowania oznaczono na rysunku planu zagospodarowania literami AB....FA.

Inwestor: GMINA SOLEC nad WISŁĄ
Z SIEDZIBĄ W URZĘDZIE GMINY W SOLCU nad WISŁĄ
UL. RYNEK 1 , 27-320 SOLEC nad WISŁĄ

2.2. Istniejący stan zagospodarowania działki

Istniejący stan zagospodarowania

Teren opracowania przylega do Placu Bolesława Śmiałego po stronie wschodniej placu. Jest ogrodzony, głównie porośnięty urządzoną trawą, przylega bezpośrednio do istniejącego chodnika, który będzie stanowił główny ciąg komunikacyjny obsługujący inwestycję - jest dostępny dla osób niepełnosprawnych.
Nie występują drzewa i inne obiekty kolidujące z zabudową.
Teren inwestycji nie posiada żadnej infrastruktury technicznej, jednak w sąsiedztwie znajduje się napowietrzna linia elektryczna i oświetlenie działki 2945.
Wjazd na teren inwestycji - z Placu Bolesława Śmiałego.

Zmiany w zagospodarowaniu działki:.

Zmiana w zagospodarowaniu terenu obejmują przede wszystkim zmianę funkcji z rekreacyjnej, na rekreacyjno-sportową, poprzez wprowadzenie projektowanych urządzeń siłowni plenerowej, placu zabaw o charakterze sprawnościowym, strefy relaksu - wg. wytycznych programu Ministerstwa Sportu i Turystyki - program Otwartych Stref Aktywności w wariancie rozszerzonym, edycja 2018r.

Nawierzchnię placu zabaw projektuje się jako nawierzchnię naturalną z piasku, na fragmencie - urządzona trawa, siłownia plenerowa i strefa relaksu - urządzona trawa.
Plac zabaw dla dzieci będzie ogrodzony z trzech stron niskim bezpiecznym ogrodzeniem o wys. 1m - furtka na teren placu znajduje się od strony istniejącego chodnika, a od strony północno - wschodniej - wykorzystuje się istniejące ogrodzenie działki.
W miejscu usytuowania stojaka na rowery projektuje się 8m2 terenu z kostki betonowej.
Ziemia z wykopów zostanie rozplantowana na terenie działki.
Zaplanowano również nasadzenia (5 szt.) - np. klon pospolity kulisty lub inny gatunek o szerokiej, wysoko osadzonej koronie i gładkiej korze, uniemożliwiającej wspinanie się dzieciom.

2.3. Projektowane zagospodarowanie terenu.

Inwestycję zlokalizowano w północno - wschodniej części działki nr 2945, będącej własnością Gminy Solec nad Wisłą.
Teren inwestycji przylega do istniejącego chodnika, który będzie wykorzystany jako ciąg pieszy obsługujący teren OSA w wariancie rozszerzonym.
W zachodniej części terenu zlokalizowano plac zabaw dla dzieci o charakterze sprawnościowym, sąsiadująco - strefę relaksu, a obok niej, w zachodniej części terenu inwestycji - siłownię plenerową.
Plac zabaw będzie posiadał 3 urządzenia w postaci: huśtawki dwustanowiskowej dla dzieci młodszych i starszych, zestawu sprawnościowego sześciokąt - pajęczyna oraz urządzenia zabawowego ze zjeżdżalnią i siatką wspinaczkową.
W strefie relaksu projektuje się 2 stoły do gry w szachy i chińczyka.
Siłownia plenerowa zawiera 6 urządzeń, w tym 4 dwustronne do jednoczesnego wykorzystania przez dwie osoby ćwiczące: równoważnia, biegacz, steper i orbitek, twister i wahadło, pajacyk i podciąg nóg, wioślarz i koła tai chi.
Ponad to w zestawie projektuje się 5 ławek, 2 kosze na śmieci, tablicę informacyjną, stojak na rowery.
Nasadzenia - 5 szt.

Układ komunikacyjny:
Układ komunikacyjny pozostaje bez zmian.
Wjazd na teren działki od strony Placu Bolesława Śmiałego - istniejący.
Układ chodników na działce pozostaje bez zmian.
Teren dostępny dla osób niepełnosprawnych.

Sieci uzbrojenia terenu:
Nie projektuje się sieci uzbrojenia terenu.

Ukształtowanie terenu:
Ukształtowanie terenu inwestycji nie wymaga zmian, gdyż jest to teren płaski.
Teren będzie w całości dostępny dla osób niepełnosprawnych - nie projektuje się żadnych skarp i schodów terenowych.
Masy ziemi z wykopów zostaną rozplantowane na terenie działki

2.4. Zestawienie powierzchni

Powierzchnia terenu w granicach opracowania - 609,00 m2
Bilans terenu sporządzono w granicach opracowania AB.....FA

Bilans terenu:

powierzchnia z kostki betonowej	- 8,00 m2	-	1,32%
teren zielony	- 473,00 m2	-	77,66%
powierzchnia piaszczysta	- 128,00 m2	-	21,02%

2.5. informacja o wpisie do rejestru zabytków

Działka, na której zlokalizowano inwestycję, nie jest wpisana do rejestru zabytków oraz nie podlega ochronie na podstawie ustaleń miejscowego planu zagospodarowania przestrzennego

2.6. informacja o wpływie eksploatacji górniczej

Teren inwestycji nie znajduje się w granicach terenu górniczego, nie znajduje się pod wpływem eksploatacji górniczej

2.7. informacja o zagrożeniach dla środowiska oraz higieny i zdrowia użytkowników

Inwestycja nie wymaga uzyskania decyzji o środowiskowych uwarunkowaniach.
Nie powoduje zagrożenia dla środowiska oraz higieny i zdrowia użytkowników.

2.8 dane wynikające ze specyfiki, charakteru i stopnia skomplikowania obiektu budowlanego lub robót budowlanych - rozwiązania projektowe

wyposażenie placu zabaw:

- zestaw sprawnościowy sześciokąt - pajęczyna - 1 szt.
- urządzenie zabawowe ze zjeżdżalnią i siatką wspinaczkową - 1 szt.
- huśtawka dwustanowiskowa dla dzieci młodszych i starszych - 1 szt.
- tablica informacyjna - zawierająca regulamin korzystania z placu zabaw po stronie placu, a po stronie strefy relaksu - informację o finansowaniu inwestycji z podaniem kwoty - 1 szt.
- ławka - 1 szt.
- kosz na śmieci - 1 szt.

siłownia plenerowa:

- równoważnia
- biegacz
- steper / orbitek (na jednym pylonie)
- twister / wahadło (na jednym pylonie)
- pajacyk / podciąg nóg (na jednym pylonie)
- wioślarz / koła tai chi (na jednym pylonie)
- stojak na rowery - 1 szt.
- kosz na śmieci - 1 szt.

strefa relaksu:

- 2 stoły do gry w szachy i chińczyka
- ławki - 4 szt.

Sposób fundamentowania wyposażenia placu zabaw i siłowni plenerowej wg dostawców urządzeń zabawowych i urządzeń gimnastycznych.
Projektuje się ogrodzenie terenu placu zabaw o wysokości - 1,00m - wg rysunku zagospodarowania terenu.

Urządzenia siłowni plenerowej muszą być wyposażone w tabliczki z nazwą oraz zawierać informację, do ćwiczeń jakich partii ciała służą.
Projektuje się nawierzchnię piaskową na placu zabaw dla dzieci z fragmentem trawiastym, na terenie siłowni plenerowej i w strefie relaksu - nawierzchnię trawiastą, pod stojakiem na rowery - kostka betonowa.
Projektowane wyposażenie musi spełnia wymogi Polskich Norm, a w szczególności:
PN-EN 16630:2015-06 Wyposażenie siłowni plenerowych zainstalowane na stałe. Wymagania bezpieczeństwa i metody badań,
PN-EN 1176:2009 Wyposażenie placów zabaw i nawierzchnie z jej nowelizacjami oraz
PN-EN 1177:2009 Nawierzchnie placów zabaw amortyzujące upadki – Wyznaczanie krytycznej wysokości upadku.

3. Ogrodzenie

Projektuje się ogrodzenie terenu placu zabaw o wysokości 1,00m, z trzech stron.
Od strony północnej placu, znajduje się istniejące stalowe ogrodzenie działki.
Ogrodzenie z elementów typowych: paneli ze zgrzewanych prętów stalowych o oczkach np.20x10cm, słupków stalowych , montowanych na fundamentach wg zaleceń producenta. Całość zabezpieczona antykorozyjnie. Wszystkie elementy stalowe ocynkowane, malowane proszkowo w kolorze zielonym.
Panele zabezpieczone od góry przed czynnikiem mogącym stanowić niebezpieczeństwo dla dzieci.
W ogrodzeniu planuje się furtkę o szerokości 1,10m, od strony istniejącego chodnika.
Sumaryczna długość ogrodzenia wynosi 43,00 mb, w tym furtka o szer. 1,10m.
Zakres ogrodzenia oznaczono na rysunku zagospodarowania terenu literami abcd.

4. Nawierzchnie

Na placu zabaw projektuje się nawierzchnię piaskową. Nawierzchnia zgodnie z wymaganiami normy PN-EN 1177 określającymi parametry nawierzchni sypkich, grubości min. 30cm.
Piasek płukany, bez zawartości części pylastych i iłów o frakcji od 0,2-2mm.

Konstrukcja placyku z kostki betonowej pod stojak na rowery:
1. Kostka betonowa gr. 6cm
2. Podsypka cementowo-piaskowa 4cm
3. Mieszanka betonowa Rm=2,5 MPa gr. 10cm
4. Piasek zagęszczony gr. 15cm
5. Grunt rodzimy

Do wykończenia placyku pod stojak na rowery i jako obrzeże placu zabaw (zaleca się zastosowanie nakładki na krawężnik betonowy, zabezpieczający przed uderzeniem):
– krawężniki betonowe 100 x 20 x 6 cm ułożone na ławie z betonu B15 i podsypce z piasku zagęszczonego.

Nawierzchnia siłowni plenerowej i strefy relaksu - trawa naturalna.

Uwagi ogólne:

- wykonanie i odbiór urządzeń wyposażenia placu zabaw dla dzieci i siłowni, na podstawie aprobat technicznych ITB, atestów higienicznych, wymogów p.poż., warunków technicznych stosowania i Polskich Norm.

- w trakcie realizacji projektu należy stosować materiały i wyroby posiadające obowiązujące świadectwa dopuszczenia do stosowania w budownictwie lub jeśli są przedmiotem norm, zaświadczenie producenta potwierdzające ich zgodność z postanowieniami odpowiednich norm
- wszystkie elementy i urządzenia należy montować zgodnie z zaleceniami producenta, w sposób nie zagrażający bezpieczeństwu użytkowania
- roboty budowlane winny być prowadzona zgodnie ze sztuką budowlaną i polskimi normami
- wszystkie wymiary sprawdzić bezpośrednio na budowie
- wszystkie urządzenia i elementy wyposażenia placu zabaw należy fundamentować i instalować zgodnie z obowiązującymi normami oraz kartami technicznymi wyrobów i zasadami określonymi przez producenta urządzenia zabawowego

5. Informacja o obszarze oddziaływania obiektu.

PODSTAWA PRAWNA OPRACOWANIA:
Obszar oddziaływania ustalono na podstawie rozporządzenia Ministra Transportu, Budownictwa i Gospodarki Morskiej z dnia 25 kwietnia 2012 r. z późniejszymi zmianami z dnia 22.09.2015 w sprawie szczegółowego zakresu i formy projektu budowlanego § 13a pkt. 1 i 2.

INFORMACJE DOTYCZĄCE OBSZARU ODDZIAŁYWANIA PROJEKTOWANEGO OBIEKTU BUDOWLANEGO I ZAPEWNIENIU UZASADNIONYCH INTERESÓW OSÓB TRZECICH
Obszar oddziaływania ograniczony jest do powierzchni w granicach opracowania.

OBSZAR ODDZIAŁYWANIA OBIEKTU BUDOWLANEGO
Obszar obejmujący działki poddane analizie w zakresie możliwości oddziaływania projektowanego obiektu na działce 2945, jednostka ewidencyjna: 140906_2 - Solec nad Wisłą, obręb 0018 - Solec nad Wisłą stanowi bezpośrednie otoczenie działki 2945. Projektowany teren OSA zlokalizowano w północno - wschodniej części działki, obecnie również stanowi strefę rekreacyjną. Ten fragment działki sąsiaduje z terenem zielonym.

POSZANOWANIE, WYSTĘPUJĄCYCH W OBSZARZE ODDZIAŁYWANIA OBIEKTU, UZASADNIONYCH INTERESÓW OSÓB TRZECICH
Realizacja przedmiotowej inwestycji nie powoduje ograniczenia dostępu do drogi publicznej, możliwości korzystania z wody, kanalizacji, energii elektrycznej i cieplnej oraz środków łączności przez osoby trzecie w analizowanym obszarze oddziaływania obiektu budowlanego. Ponadto nie wpływa negatywnie na dostęp światła dziennego do pomieszczeń przeznaczonych na pobyt ludzi. Rozwiązania techniczne, usytuowanie urządzeń oraz sposób zagospodarowania terenu nie powodują uciążliwości związanych z hałasem, wibracjami, zakłóceniami elektrycznymi i promieniowaniem, a także zanieczyszczeniem powietrza, wody i gleby.

SPEŁNIENIE WYMAGAŃ MIEJSCOWEGO PLANU ZAGOSPODAROWANIA PRZESTRZENNEGO
Teren działki nie jest objęty miejscowym planem zagospodarowania terenu.

Projektowane zagospodarowanie przewiduje budowę Otwartej Strefy Aktywności w wariancie rozszerzonym, w miejscu istniejącego terenu rekreacyjnego.
Nie zmienia się zatem sposobu zagospodarowania działki.

6. Wyposażenie:

UWAGA:
załączona zdjęcia i opisy wyposażenia mają jedynie charakter poglądowy, wykonawca może zaproponować urządzenia o innych parametrach (jednak nie gorszej jakości, niż przyjęto w projekcie), przy zachowaniu ich funkcji i posiadające wszelkie certyfikaty zgodności z obowiązującymi przepisami. W/w będzie weryfikowane w trakcie postępowania o udzielenie zamówienia publicznego.

Urządzenia siłowni plenerowej, poza chodziarzem i równoważnią, montowane po dwa na jednym pylonie. Fundamenty i sposób montażu określone przez dostawcę urządzeń.
Urządzenia wykonane z elementów stalowych ocynkowanych, malowane farbami odpornymi na warunki atmosferyczne. Elementy ruchome powinny być ograniczone elementami pochłaniającymi siłę (amortyzujące, wibroizolujące).

- siłownia plenerowa

a. RÓWNOWAŻNIA

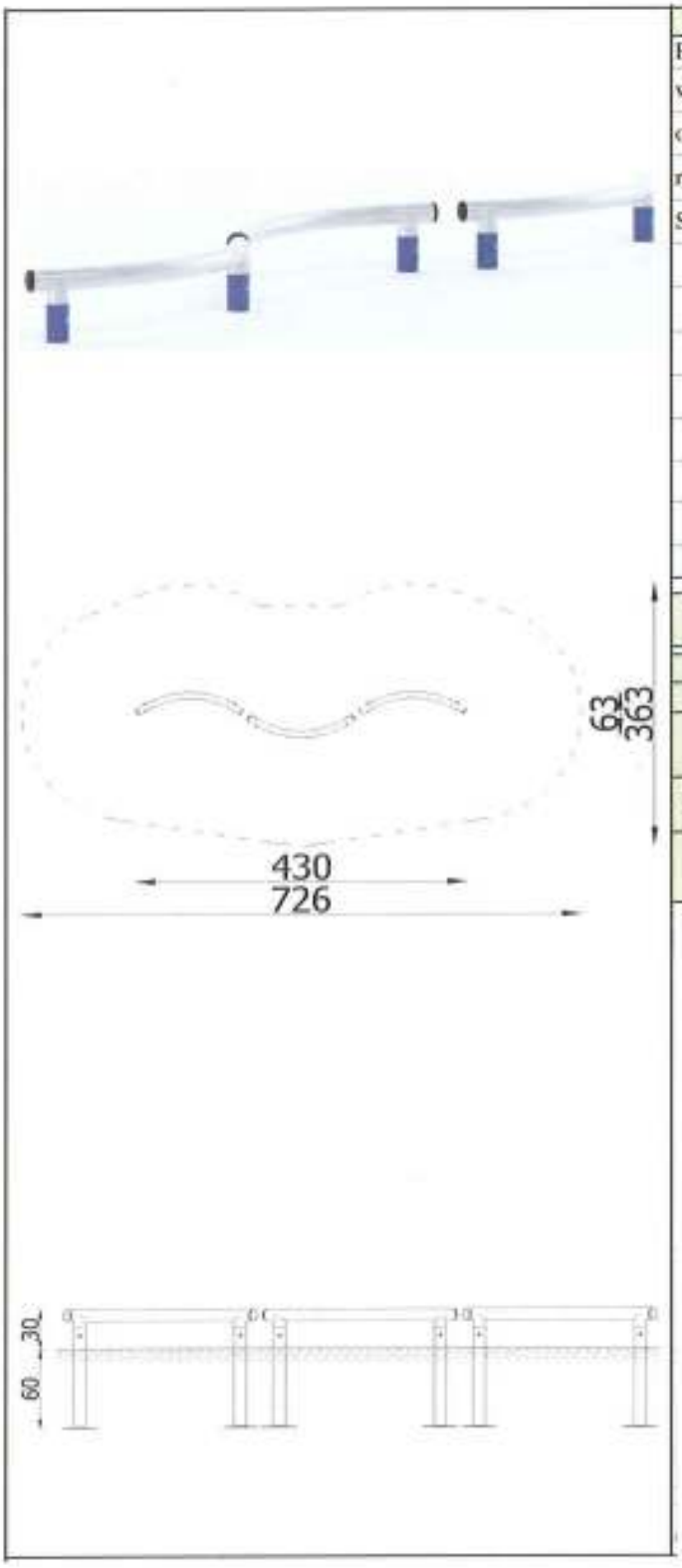

OPIS URZĄDZENIA
Potrójna równoważnia
wykonana z materiałów najwyższej jakości
odpornych na warunki atmosferyczne. Ćwiczy
równowagę i świadomość własnego ciała.
Stanowi doskonały dodatek do ścieżki zdrowia.

Dopuszczalna liczba użytkowników	3	Przedział wiekowy	3-14

STREFA BEZPIECZEŃSTWA			
Symbol	A	B	C
Wysokość swobodnego spadku [m]	0,30	-	-
Pole powierzchni [m²]	21,5	-	-
Obwód [m]	18,5		

b. BIEGACZ

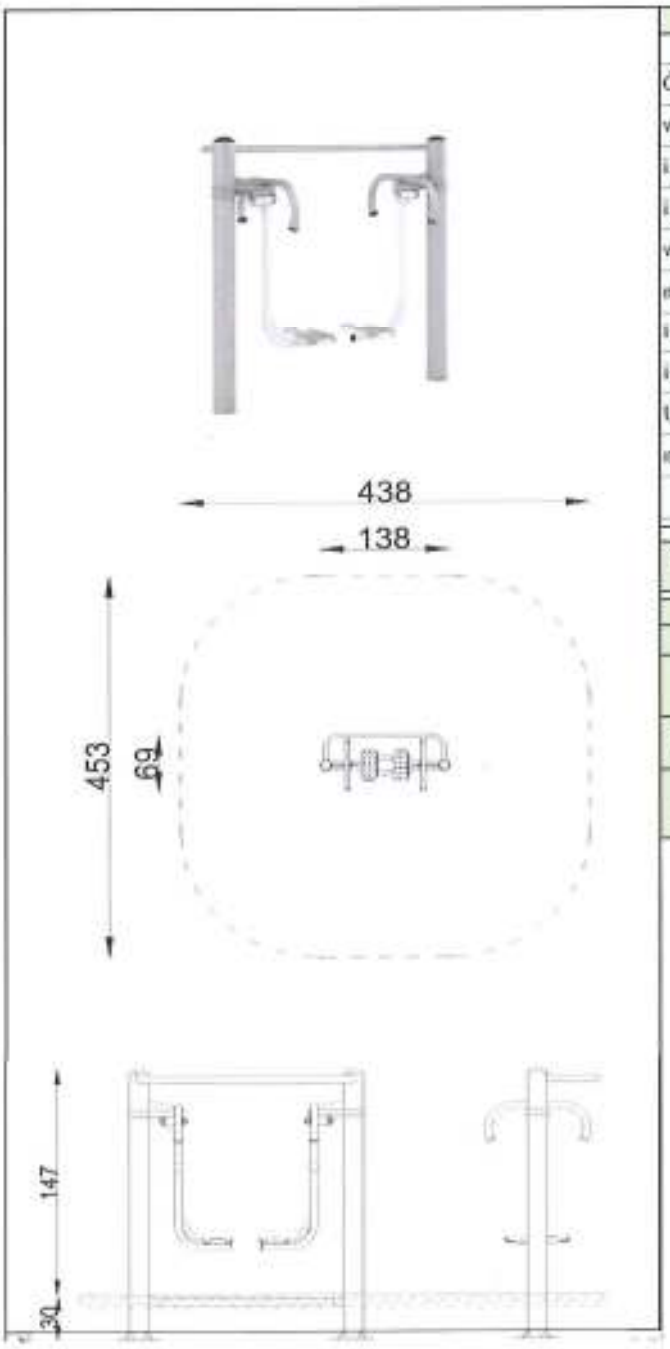

OPIS URZĄDZENIA
Ćwiczenie wzmacnia mięśnie nóg. Wpływa na wzmocnienie mięśni bioder. Poprawia koordynację i zmysł równowagi. Poprawia wydolność organizmu i ogólną kondycję fizyczną. Aby prawidłowo wykonać ćwiczenie należy postawić stopy na podporach/podstopnicach, złapać mocno poręcz i wykonywać nogami ruch naprzemienny w przód i w tył. Urządzenie funkcjonuje samodzielnie i nie wymaga montowania do pylonu.

Dopuszczalna liczba użytkowników	1	Przedział wiekowy	od 14

STREFA BEZPIECZEŃSTWA			
Symbol	A	B	C
Wysokość swobodnego spadku [m]	0,00	-	-
Pole powierzchni [m²]	18,0	-	-
Obwód [m]	15,5		

c. STEPER

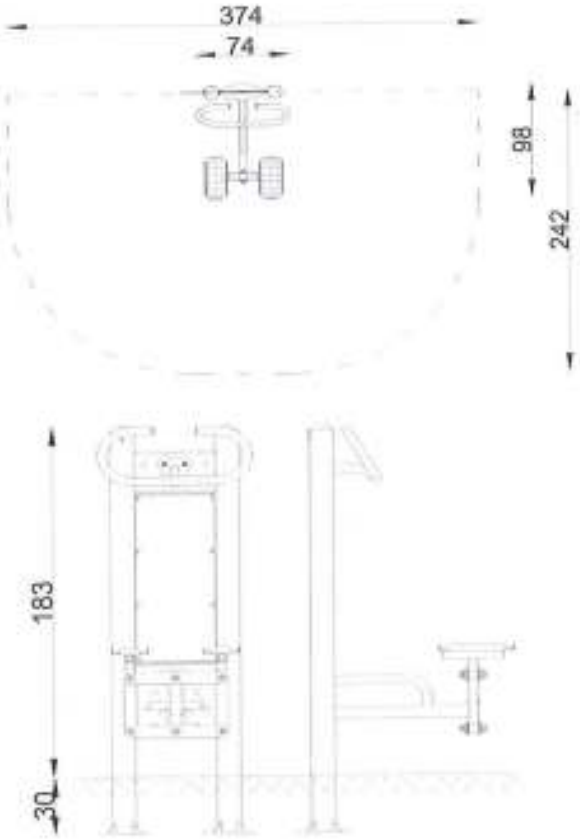

OPIS URZĄDZENIA

Ćwiczenie wzmacnia i rozbudowuje mięśnie nóg i pośladków, poprawia ogólną wydolność organizmu. Pozytywnie wpływa na układ krążenia, a także poprawia koordynację i kształtuje sylwetkę. Nie obciąża stawów. Należy postawić stopy na podstopnicach, a następnie ugiąć lekko kolana i wykonuwać nogami ruch naprzemienny. Urządzenie wymaga montowania do pylonu.

Dopuszczalna liczba użytkowników	1	Przedział wiekowy	od 14

STREFA BEZPIECZEŃSTWA

Symbol	A	B	C
Wysokość swobodnego upadku [m]	0,00	-	-
Pole powierzchni [m²]	8,0	-	-
Obwód [m]	11,0		

d. ORBITEK

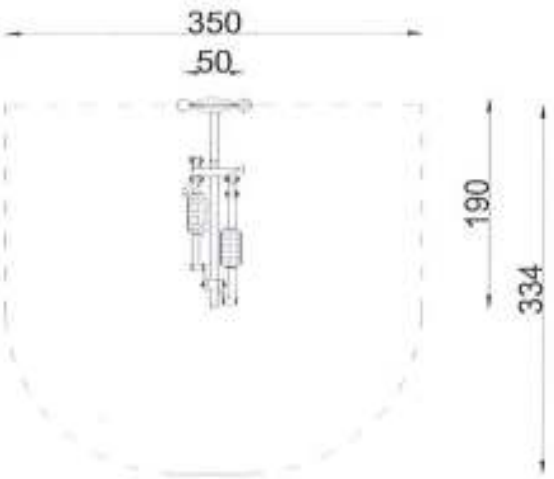

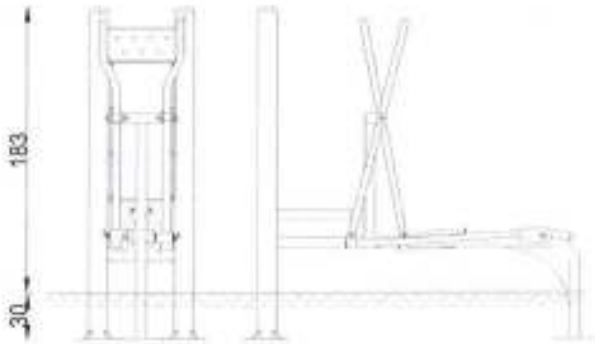

OPIS URZĄDZENIA
Ćwiczenie poprawia kondycję stawów, wzmacnia mięśnie nóg, stawy biodrowe oraz ramiona. Poprawia ogólną wydolność organizmu i kondycję fizyczną. Aby dobrze wykonać ćwiczenie należy postawić stopy na podstopnicach i chwycić mocno rękoma oba uchwyty. Następnie poruszać nogami do przodu i do tyłu, jednocześnie pomagając sobie rękami na zmianę ciągnąc i pchając drążki. Urządzenie wymaga montowania do pylonu.

Dopuszczalna liczba użytkowników	1	Przedział wiekowy	od 14

STREFA BEZPIECZEŃSTWA			
Symbol	A	B	C
Wysokość swobodnego upadku [m]	0,00	-	-
Pole powierzchni [m²]	11,0	-	-
Obwód [m]	12,5		

e. TWISTER

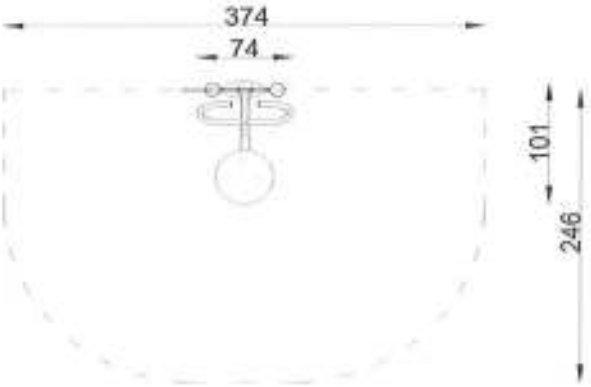

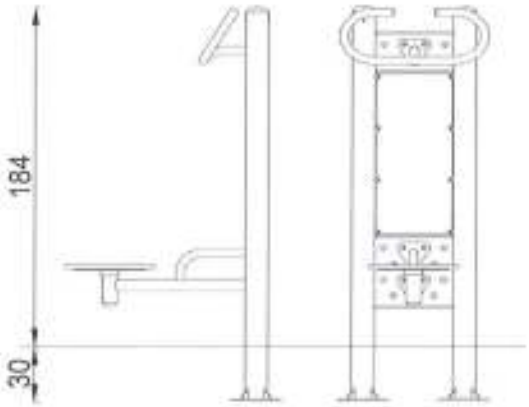

OPIS URZĄDZENIA

Ćwiczenie zapewnia aktywność stawów biodrowych oraz odcinka lędźwiowego kręgosłupa. Rozwija zmysł równowagi, rozciąga mięśnie skośne brzucha. Żeby prawidłowo wykonać ćwiczenie należy stanąć obiema nogami na kole, złapać za uchwyt, a następnie wykonywać biodrami jednostajny ruch w prawo i w lewo.

Urządzenie wymaga monotwania na pylonie.

Dopuszczalna liczba użytkowników	1	Przedział wiekowy	od 14

STREFA BEZPIECZEŃSTWA

Symbol	A	B	C
Wysokość swobodnego spadku [m]	0,00	-	-
Pole powierzchni [m²]	8,5	-	-
Obwód [m]	11,5		

f. WAHADŁO

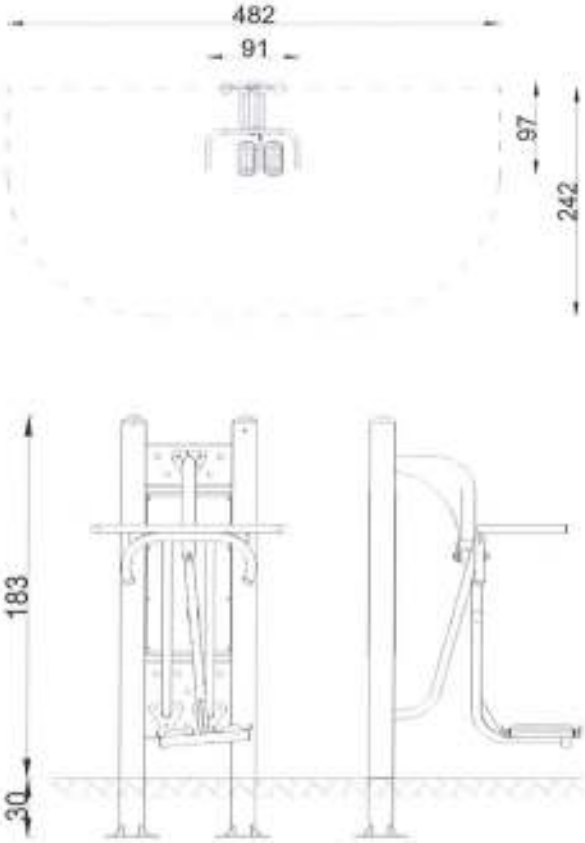

OPIS URZĄDZENIA
Ćwiczenie aktywizuje dolne części ciała i wzmacnia kręgosłup. Dodatkowo pomaga usprawnić zmysł równowagi, działa rozluźniająco. Poprawia koordynację ruchową. Należy postawić obie nogi na podstopnicach i chwycić mocno obiema rękoma za uchwyty, a potem wykonywać ruchy wahadłowe w prawo i w lewo. Urządzenie wymaga montowania do pylonu.

Dopuszczalna liczba użytkowników	1	Przedział wiekowy	od 14

STREFA BEZPIECZEŃSTWA			
Symbol	A	B	C
Wysokość swobodnego upadku [m]	0,00	-	-
Pole powierzchni [m²]	11,0	-	-
Obwód [m]	13,0		

g. PAJACYK

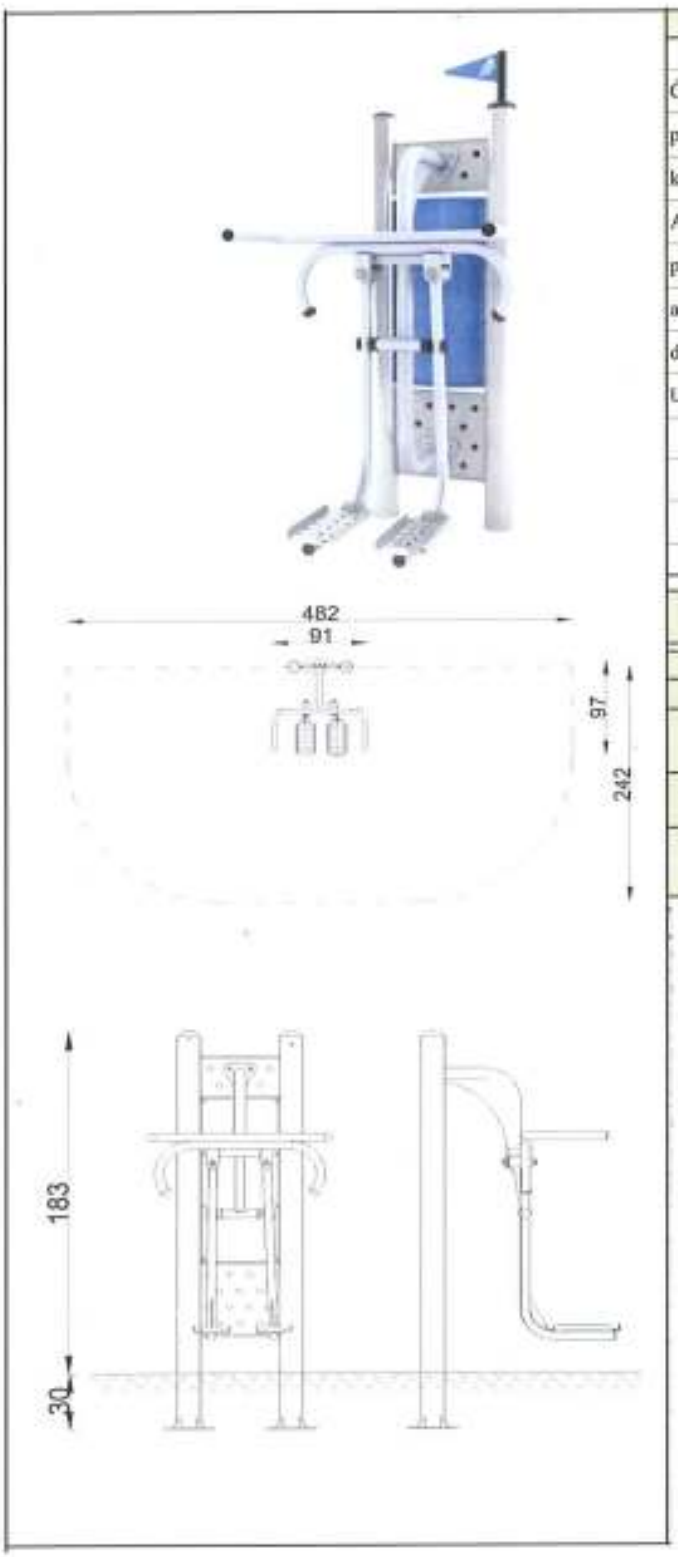

OPIS URZĄDZENIA
Ćwiczenie wzmacnia mięśnie nóg oraz mięśnie pośladków, a także dolne partie ciała. Poprawia koordynację ruchową oraz wpływa na kondycję. Aby poprawnie wykonać ćwiczenie należy postawić stopy na podstopnicach, złapać za uchwyty, a następnie wykonywać nogami ruch odstawno-dostawny i wrócić do wyprostowanej sylwetki. Urządzenie wymaga montowania do pylonu.

Dopuszczalna liczba użytkowników	1	Przedział wiekowy	od 14

STREFA BEZPIECZEŃSTWA			
Symbol	A	B	C
Wysokość swobodnego upadku [m]	0,00	-	-
Pole powierzchni [m²]	11,0	-	-
Obwód [m]	13,0		

h. PODCIĄG NÓG

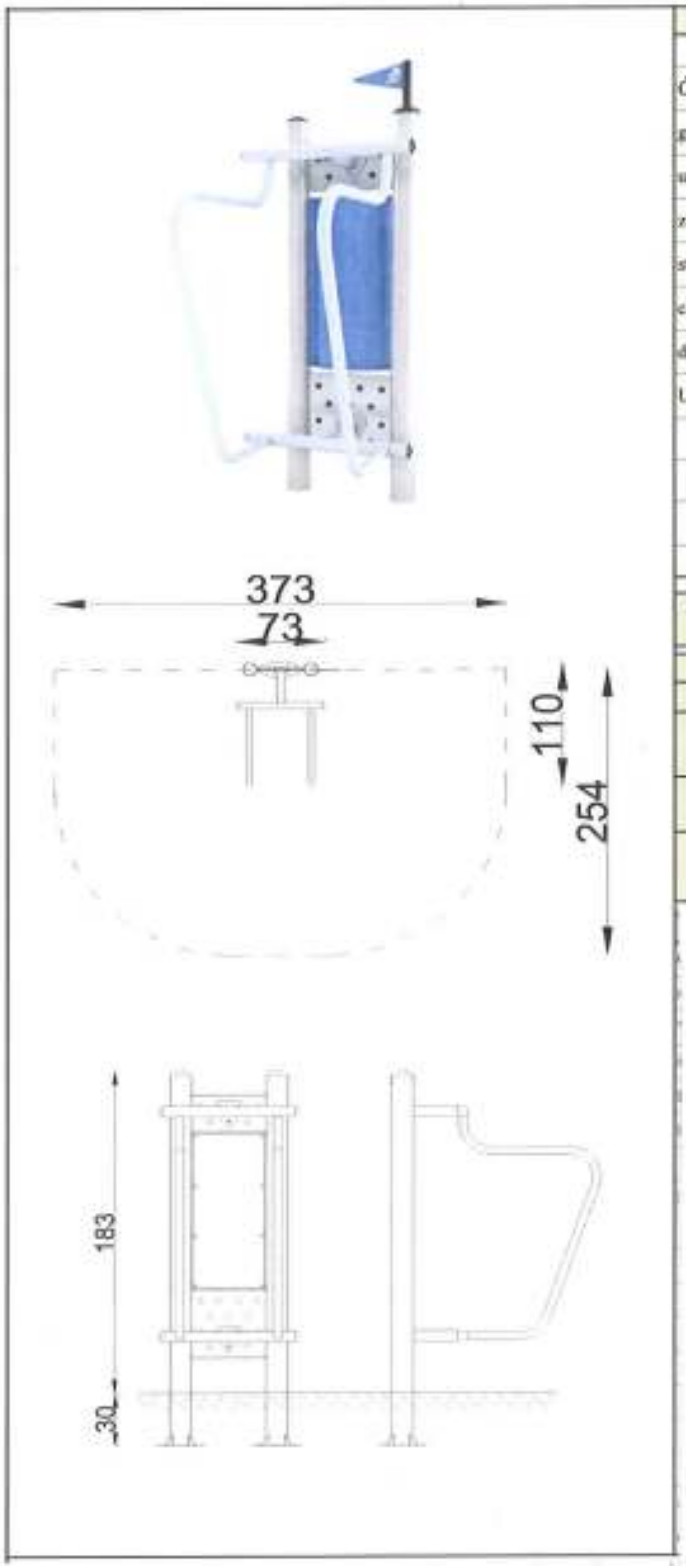

OPIS URZĄDZENIA
Ćwiczenie zapewnia wzmocnienie mięśni kończyn górnych, ud oraz brzucha i grzbietu. Wspomaga utrzymanie poprawnej postawy ciała. Działa zapobiegawczo na skrzywienie kręgosłupa. Należy stanąć plecami do urządzenia i oprzeć ręce o podpórki, chwycić mocno uchwyty, następnie podciągać nogi do tułowia a następnie powoli je opuszczać. Urządzenie wymaga montowania do pylonu.

Dopuszczalna liczba użytkowników	1	Przedział wiekowy	od 14

STREFA BEZPIECZEŃSTWA			
Symbol	A	B	C
Wysokość swobodnego upadku [m]	0,00	-	-
Pole powierzchni [m²]	8,5	-	-
Obwód [m]	11,0		

i. WIOŚLARZ

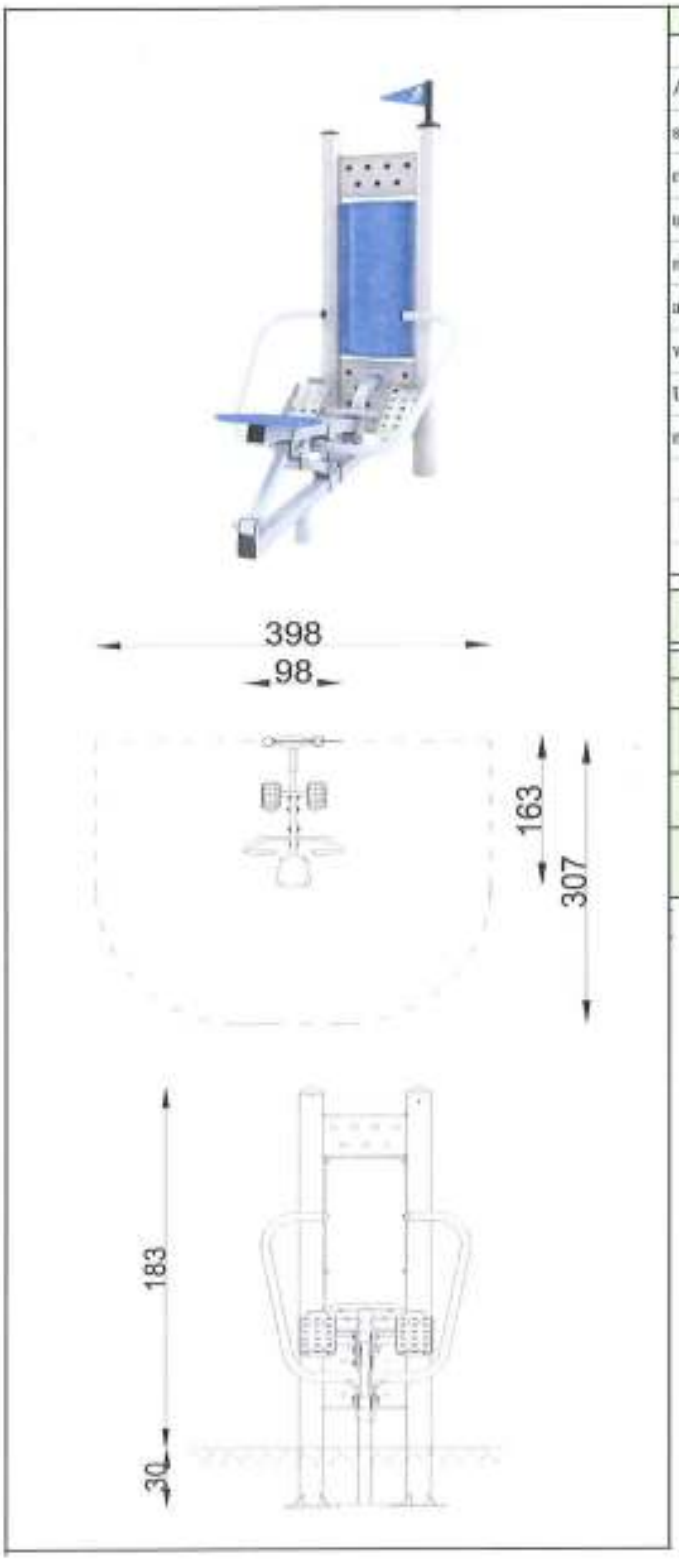

OPIS URZĄDZENIA
Aby wykonać ćwiczenia poprawnie należy usiąść na siedzisku, oprzeć stopy na podstopnicach i złapać rękoma za oba uchwyty, następnie przyciągnąć uchwyty do klatki piersiowej jednocześnie prostując nogi i powróć do pozycji wyjściowej. Ćwiczenie aktywizuje wszystkie części ciała. Poprawia ogólną wydolność organizmu, wytrzymałość oraz siłę. Urządzenie nie funkcjonuje samodzielnie, wymaga montowania do pylonu.

Dopuszczalna liczba użytkowników	1	Przedział wiekowy	od 14

STREFA BEZPIECZEŃSTWA			
Symbol	A	B	C
Wysokość swobodnego upadku [m]	0,00	-	-
Pole powierzchni [m²]	11,5	-	-
Obwód [m]	13,0		

j. KOŁA TAI CHI

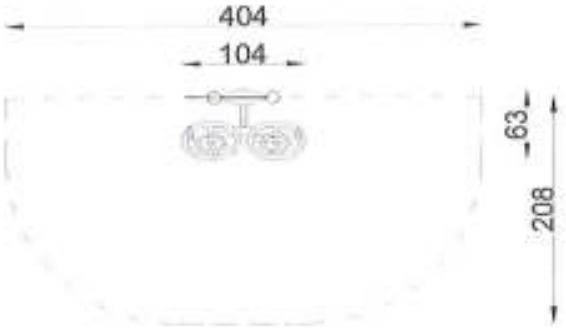

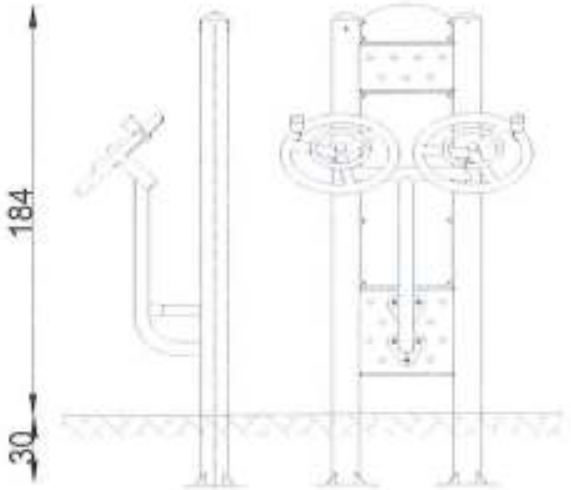

OPIS URZĄDZENIA
Ćwiczenie wzmacnia i usprawnia nadgarstki, łokcie oraz ramiona. Poprawia funkcjonowanie układu krwionośnego oraz ogólną kondycję i koordynację wzrokowo-ruchową. Żeby prawidłowo wykonać ćwiczenie należy stanąć prosto przed urządzeniem, złapać rękoma za uchwyty i obracać kołami, różnicując prędkość i kierunek ruchu. Urządzenie wymaga montowania na pylonie.

Dopuszczalna liczba użytkowników	1	Przedział wiekowy	od 14

STREFA BEZPIECZEŃSTWA			
Symbol	A	B	C
Wysokość swobodnego upadku [m]	0,00	-	-
Pole powierzchni [m²]	7,5	-	-
Obwód [m]	12,0		

- wyposażenie placu zabaw:

1. zestawu sprawnościowy sześciokąt - pajęczyna

SKŁAD ZESTAWU	
Moduł	**Ilość**
Stopa stalowa/kotwa	6 szt.
Rura Y sześciokąta	1 szt.
Lina drążka sześciokąta	2 szt.
Korona sześciokąta	1 szt.
Ścianka wspinaczkowa	1 szt.
Drążek sześciokąta	1 szt.
Drabinka linowa sześciokąta	1 szt.
Przeplotnia linowa sześciokąta	1 szt.
Rura prosta sześciokąta	1 szt.

Dopuszczalna liczba użytkowników	12	Przedział wiekowy	3-14

STREFA BEZPIECZEŃSTWA			
Symbol	A	B	C
Wysokość swobodnego spadku [m]	-	-	1,91
Pole powierzchni [m²]	-	-	31,50
Obwód [m]	20,00		

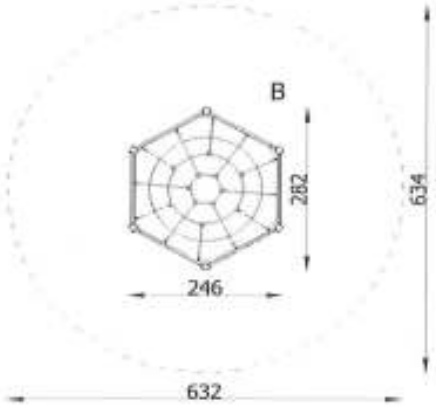

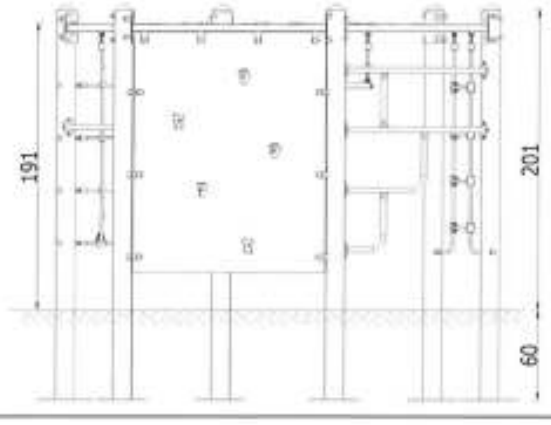

Słupy nośne urządzenia z rur stalowych okrągłych, zabezpieczonych antykorozyjnie poprzez cynkowanie i lakierowanie proszkowe.
Panele z polietylenu wysokociśnieniowego (HDPE), liny polipropylenowe z rdzeniem stalowych, odporne na wandalizm i UV. Fundamentowanie zgodnie z instrukcją montażu.

2. urządzenie zabawowe ze zjeżdżalnią i siatką wspinaczkową

SKŁAD ZESTAWU	
Moduł	**Ilość**
Podest kwadratowy	1 szt.
Dach podstawowy	1 szt.
Zjeżdżalnia 90	1 szt.
Siatka wspinaczkowa 90	1 szt.
Wejściówka niższa	1 szt.
Drabinka ze stopniami 90	1 szt.
Panel HDPE	1 szt.
Sieć z poręczą	1 szt.

Dopuszczalna liczba użytkowników	**8**	**Przedział wiekowy**	**5-14**

STREFA BEZPIECZEŃSTWA			
Symbol	A	B	C
Wysokość swobodnego upadku [m]	0,90	0,00	0,00
Pole powierzchni [m²]	32,50	0,00	0,00
Obwód [m]	23,00		

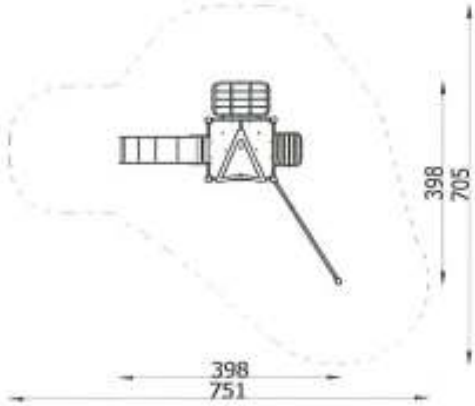

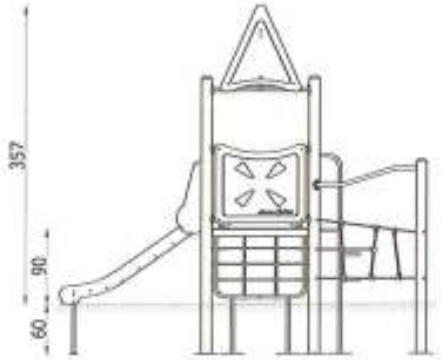

Słupy nośne urządzenia z rur stalowych okrągłych, zabezpieczonych antykorozyjnie poprzez cynkowanie i lakierowanie proszkowe. Podesty z powierzchnią antypoślizgową. Dach, zabezpieczenia - panele z polietylenu wysokociśnieniowego (HDPE), ślizg zjeżdżalni ze stali nierdzewnej, kwasoodpornej, liny polipropylenowe z rdzeniem stalowych, odporne na wandalizm i UV. Fundamentowanie zgodnie z instrukcją montażu.

3. huśtawka dwustanowiskowa dla dzieci młodszych i starszych

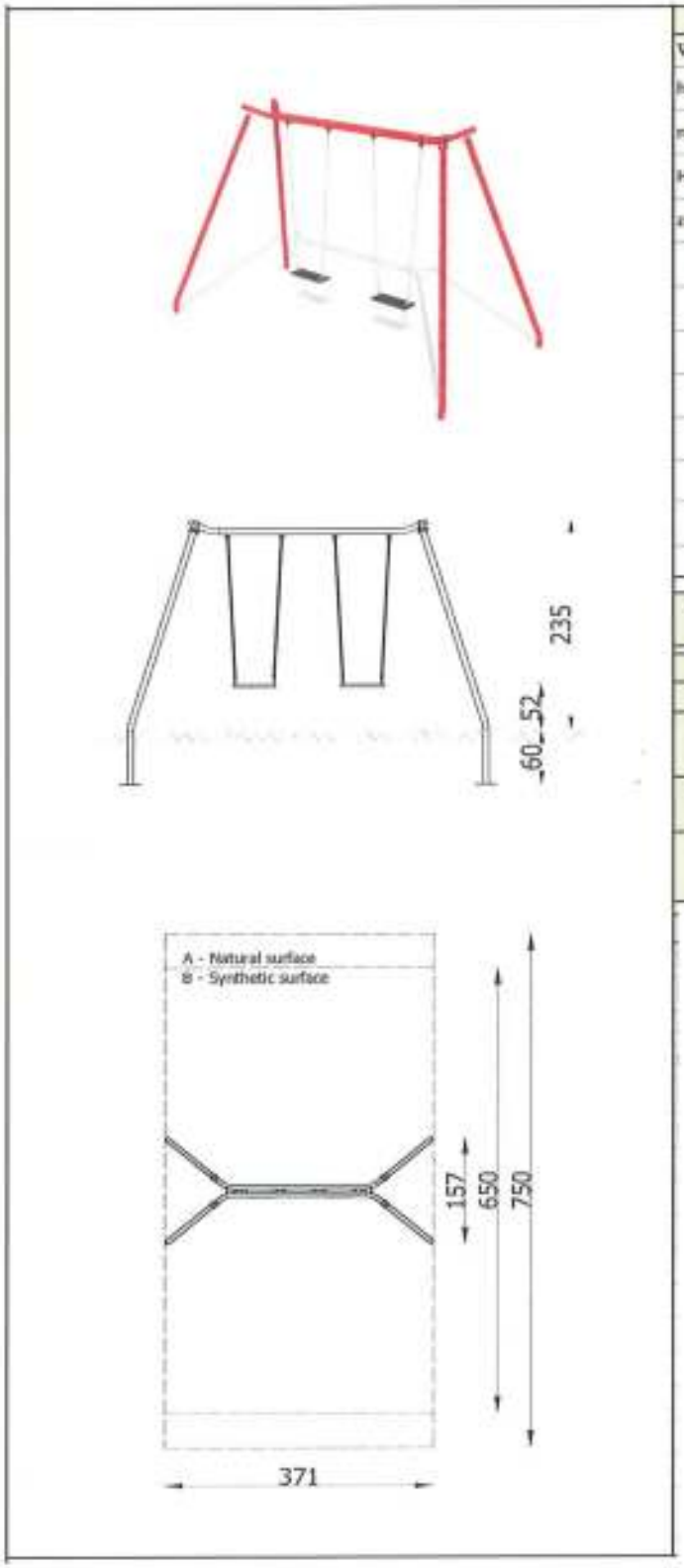

OPIS URZĄDZENIA
Wykonana z materiałów najwyższej jakości tradycyjna huśtawka przeznaczona dla dwójki dzieci. Zapewni niezapomnianą zabawę zarówno maluchom jak i starszakom. Huśtanie się dostarcza wielu pozytywnych emocji, kształtuje zmysł równowagi oraz stymuluje układ nerwowy.

Dopuszczalna liczba użytkowników	2	Przedział wiekowy	3-14

STREFA BEZPIECZEŃSTWA			
Symbol	A	B	C
Wysokość swobodnego upadku [m]	0,52		
Pole powierzchni [m²]	28,0		
Obwód [m]	22,5		

Słupy nośne huśtawki z rur stalowych zabezpieczonych antykorozyjnie, poprzez lakierowanie proszkowe.
Fundamentowanie wg instrukcji montażu dostawcy urządzenia.

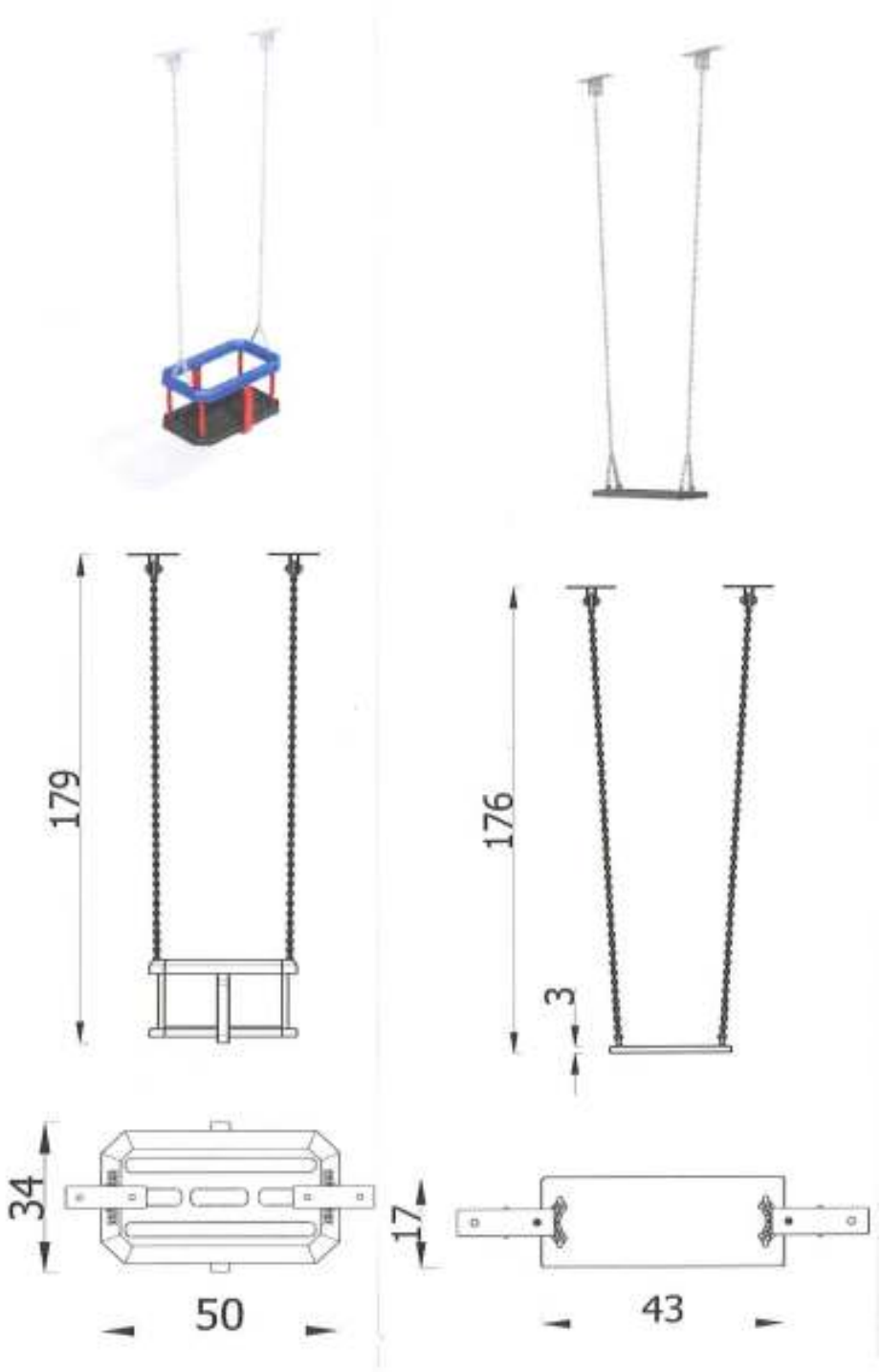

Projektuje się dwa różne rodzaje siedzisk: dla dzieci młodszych - siedzisko w formie koszyczka, dla dzieci starszych -tradycyjne siedzisko huśtawkowe, z wysokogatunkowych materiałów z tworzyw sztucznych i stali. Łańcuchy i łączniki odporne na działanie czynników atmosferycznych.

4. ławka z oparciem

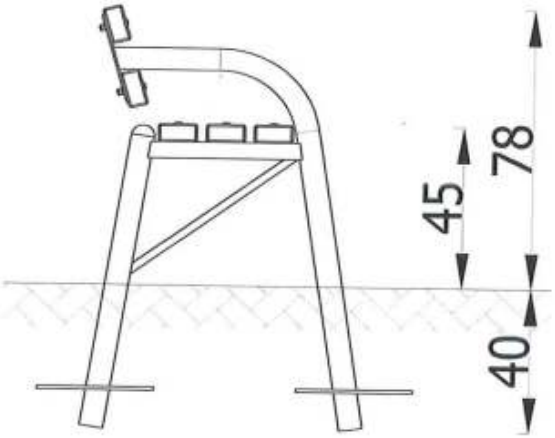

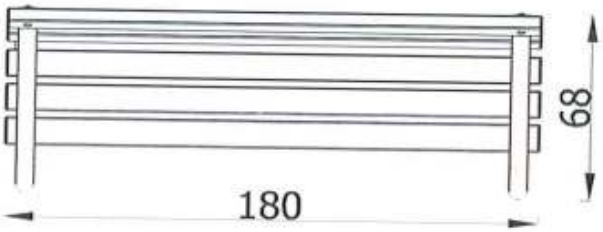

5. kosz na śmieci

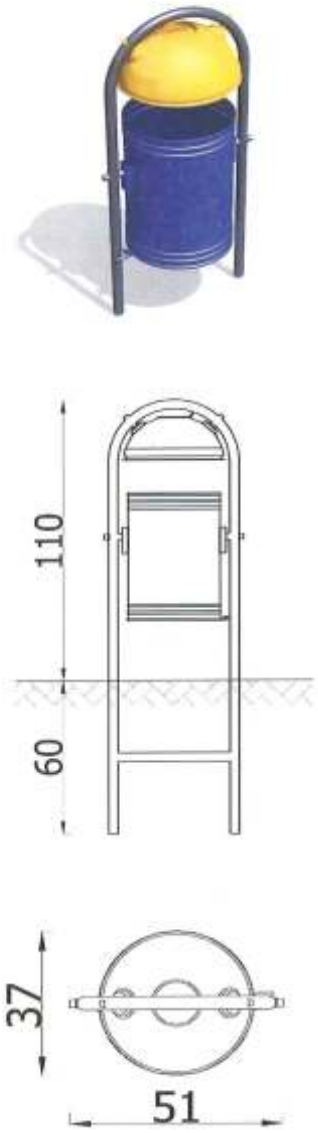

OPIS URZĄDZENIA

Klasyczny metalowy kosz na śmieci wykonany z malowanej proszkowo ocynkowanej blachy jest nieodzownym elementem wyposażenia każdego placu zabaw. Daszek zabezpiecza śmieci przed opadami atmosferycznymi. Umożliwia utrzymanie porządku i pomaga wyrobić w najmłodszych nawyk sprzątania. Urządzenie jest montowane w gruncie Pojemność kosza 40l.

WYMIARY URZĄDZENIA

Szerokość [m]	0,37
Długość [m]	0,51
Wysokość [m]	1,10

MATERIAŁY

Urządzenie posadowione 60 cm poniżej poziomu gruntu.

Konstrukcja kosza wykonana z rury stalowej okrągłej 33,7 mm.

Kosz z blachy ocynkowanej.

6. **tablica informacyjna -** zawierająca regulamin korzystania z placu zabaw po stronie placu, a po stronie strefy relaksu - informację o finansowaniu inwestycji z podaniem kwoty

OPIS URZĄDZENIA
Tablica informacyjna dzięki stalowej konstrukcji wyjątkowo trwała i odporna na warunki atmosferyczne. Nowoczesna i uniwersalna konstrukcja pozwala na zastosowanie zarówno jako tablicę reklamową jak również tablicę regulaminu placu zabaw. Idealna w parkach, na skwerach czy w punktach informacyjnych na placach zabaw.

WYMIARY URZĄDZENIA	
Szerokość [m]	0,05
Długość [m]	0,61
Wysokość [m]	1,83

Posadowienie 60cm poniżej poziomu terenu. Fundamentowanie zgodnie z instrukcją montażu.

Słupy nośne o przekroju okrągłym o średnicy 48,3mm, osadzone bezpośrednio w gruncie. Panel informacyjny wykonany z blachy konstrukcyjnej.

Elementy stalowe zabezpieczone antykorozyjnie poprzez lakierowanie proszkowe.

- strefa relaksu:

7. stół do gry w szachy i chińczyka

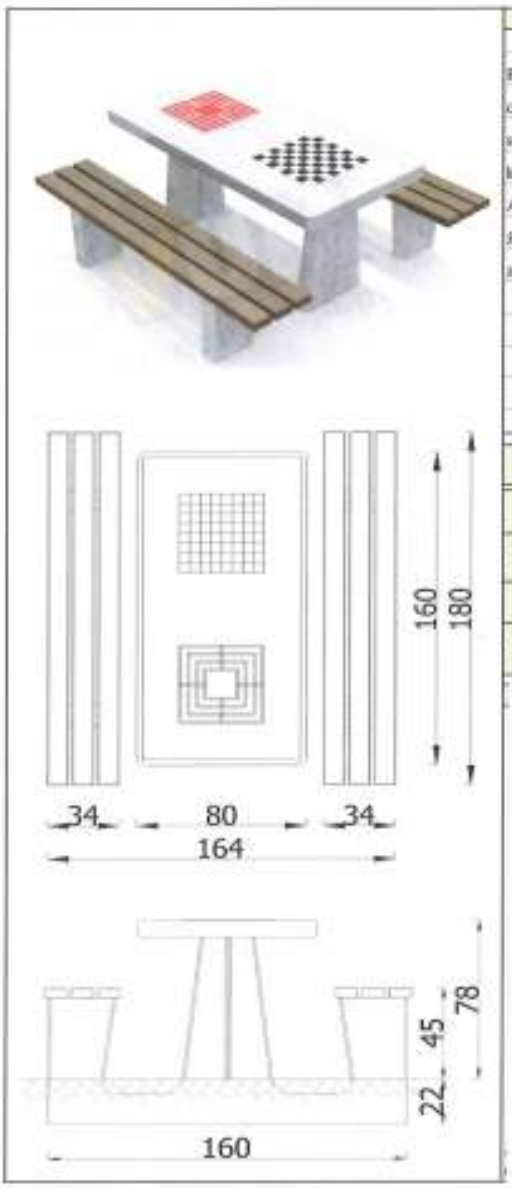

OPIS URZĄDZENIA
Podwójny stolik z planszami do gry w szachy oraz chińczyka. Gładko wyszlifowany blat betonowego stołu został zabezpieczony specjalnym lakierem, który chroni planszę przed zniszczeniem. Aluminiowa listwą okalająca brzegi blatu sprawia, że krawędzie są gładkie. Stół sprzedawany w zestawie z 2 ławkami.

WYMIARY URZĄDZENIA	
Szerokość [m]	1,64
Długość [m]	1,80
Wysokość [m]	0,78

8. stojak na rowery

Oznaczenia poszczególnych elementów w opisie, przyjęto wg rysunku zagospodarowania terenu.

INFORMACJA BIOZ

PROJEKT ARCHITEKTONICZNY

Otwartej Strefy Aktywności według programu Ministerstwa Sportu i Turystyki pn.:

"Program rozwoju małej infrastruktury sportowo-rekreacyjnej o charakterze wielopokoleniowym – Otwarte Strefy Aktywności (OSA) EDYCJA 2018" w wariancie rozszerzonym

wraz z projektem zagospodarowania działki
nr działki: 2945, Solec nad Wisłą
jednostka ewidencyjna: 140906_2 - Solec nad Wisłą
obręb 0018 - Solec nad Wisłą
kategoria obiektu budowlanego V

Inwestor:

GMINA SOLEC NAD WISŁĄ
Z SIEDZIBĄ W URZĘDZIE GMINY W SOLCU NAD WISŁĄ
UL. RYNEK 1 , 27-320 SOLEC NAD WISŁĄ

ROJEKTANT SPORZĄDZAJĄCY
INFORMACJĘ BIOZ:

Małgorzata Szkutnik-Kijak
upr. nr MA/004/05
26-600 Radom
ul. Klwatecka 83H

luty 2018r.

1. Podstawa prawna

- Ustawa z dnia 7 lipca 1994r. Prawo budowlane (tekst ujednolicony: Dz. U. z 2003r. nr 207, poz. 2016 z późn. zm.),
- Rozporządzenie Ministra Infrastruktury z dnia 23 czerwca 2003r. w sprawie informacji dotyczącej bezpieczeństwa i ochrony zdrowia oraz planu bezpieczeństwa i ochrony zdrowia (Dz. U. Z 2003r. Nr 120, poz. 1126).

2. Zakres robót dla całego zamierzenia budowlanego oraz kolejność realizacji poszczególnych obiektów

Przedmiotem inwestycji jest budowa Otwartej Strefy Aktywności według programu Ministerstwa Sportu i Turystyki pn.:
"Program rozwoju małej infrastruktury sportowo-rekreacyjnej o charakterze wielopokoleniowym – Otwarte Strefy Aktywności (OSA) EDYCJA 2018" w wariancie rozszerzonym
wraz z projektem zagospodarowania działki, nr działki: 2945, Solec nad Wisłą
jednostka ewidencyjna: 140906_2 - Solec nad Wisłą, obręb 0018 - Solec nad Wisłą.

Zakres robót przewidzianych do realizacji w związku z planowanym zadaniem, polegającym na budowie w/w obiektu jest w architektonicznym projekcie budowlanym.

Przy realizacji robót budowlanych przewidziano:
- przygotowanie terenu inwestycji
- zdjęcie humusu i korytowanie
- wyznaczenie usytuowania poszczególnych urządzeń wyposażenia OSA
- fundamentowanie urządzeń i montaż
- montaż ogrodzenia o wysokości 1,0m i furtki 1,1m
- wykonanie nawierzchni piaskowej i trawiastej
- wykonanie 8m2 kostki betonowej

3. Wykaz istniejących obiektów budowlanych

Działka objęta inwestycją jest ogrodzona.
Wjazd na teren działki znajduje się od strony wschodniej Placu Bolesława Śmiałego, do którego bezpośrednio przylega.
Na terenie inwestycji nie znajdują się obecnie żadne obiekty budowlane.
W pobliżu terenu inwestycji przebiega linia elektryczna napowietrzna nie kolidująca z OSA.
Teren trawiasty, przylegający do chodnika, który zostanie wykorzystany jako główny ciąg komunikacyjny dla inwestycji.

4. Elementy zagospodarowania działki, które mogą stwarzać zagrożenie bezpieczeństwa

Nie ma elementów zagospodarowania działki, mogących stwarzać zagrożenie.

5. Przewidywane zagrożenia występujące podczas realizacji robót budowlanych

- wszelkie prace w wykopach, na wysokości, montażowe itp.
- zasypania przy wykonywaniu robót ziemnych

- prace wykonywane na wysokości powyżej 1m nad terenem
- uderzenia ciężkimi przedmiotami
- porażenia prądem
- każda praca wykonywana przez pracownika bez wymaganych kwalifikacji , znajomości przepisów BHP w poszczególnych rodzajach robót oraz stosownego ubrania roboczego i środków zabezpieczenia
  (Pracownicy muszą posiadać aktualne orzeczenia lekarskie o dopuszczeniu do określonej pracy)

6. Wskazanie sposobu prowadzenia instruktażu pracowników przed przystąpieniem do realizacji robót szczególnie niebezpiecznych

Każdorazowo przed przystąpieniem do robót szczególnie niebezpiecznych kierownik budowy lub osoba przez niego upoważniona powinna przeprowadzić instruktaż pracowników, wskazując przedmiot zagrożenia i środki, jakie należy przedsięwziąć w celu uniknięcia danego zagrożenia.
Ponadto instruktaż bhp powinien obejmować następujące zagadnienia:
- zasady postępowania w przypadku wystąpienia zagrożenia,
- konieczność stosowania środków ochrony indywidualnej,
- zasady prowadzenia prac szczególnie niebezpiecznych,
- konieczność wydzielenia i oznaczenia stref szczególnie niebezpiecznych,
- zapewnienie sprawnej komunikacji.

Z instruktażu należy sporządzić notatkę podpisaną przez instruowanych pracowników i dołączyć ją do dziennika budowy.

Konieczna jest znajomość przepisów w zakresie bezpieczeństwa i higieny pracy przez nadzór techniczny na budowie - brygadzistę, majstra budowlanego, kierownika robót, kierownika budowy oraz personel inżynieryjno- techniczny wykonawcy robót budowlano - montażowych.

- Rozporządzenie Ministra Budownictwa i Przemysłu Materiałów Budowlanych z dn. 28.03.1972 / DZ u. Nr 13 poz. 93 z 1972r/ w sprawie bezpieczeństwa i higieny pracy przy wykonywaniu robót budowlano – montażowych i rozbiórkowych.
- Rozporządzenie Ministra Pracy i Polityki Socjalnej z dn. 26.09.1997r w sprawie ogólnych przepisów bezpieczeństwa i higieny pracy / DZ. U. Nr 129 poz. 844/
- Ustawa z dn. 29.06. 1974 z późniejszymi zmianami Kodeks Pracy dział X
- Ustawa z dn. 6.03.1981 o Inspekcji Pracy / DZ. U nr 54 poz. 276 z 1985r/
- warunki techniczne wykonywania robót budowlano - montażowych przepisy szczegółowe, normy itp.

7. Wskazanie środków technicznych i organizacyjnych, zapobiegających niebezpieczeństwom

W celu zapobieżenia niebezpieczeństwom wynikającym z wykonywania robót budowlanych w strefach szczególnego zagrożenia zdrowia lub w ich sąsiedztwie, w tym zapewnienia bezpiecznej i sprawnej komunikacji, umożliwiającej szybką ewakuację na wypadek pożaru, awarii i innych zagrożeń, należy:
- wydzielić i oznakować strefy szczególnego zagrożenia (dotyczy to zwłaszcza stref prowadzenia wykopów, robót na wysokości, robót rozbiórkowych itp.)
- zabezpieczyć strefy komunikacyjne przed spadającymi przedmiotami,
- zapewnić bezpośredni nadzór nad pracami szczególnie niebezpiecznymi,

- stosować środki ochrony indywidualnej,
- zapewnić dostępność dróg dojazdowych,
- zapewnić sprzęt ratunkowy,
- kontrolować właściwe stosowanie sprzętu budowlanego
- na placu budowy należy zapewnić układ komunikacyjny umożliwiający dojazd sprzętu oraz dojście do stanowisk pracy, umożliwiający również szybką ewakuację pracowników w przypadku pożaru lub awarii budowlanej.
- na dojazdach i dojściach zabronione jest składowanie materiałów budowlanych, dla których należy wyznaczyć odrębna powierzchnie składowe
- wszystkie zainstalowane urządzenia i zastosowane materiały muszą posiadać odpowiednie aprobaty ITB oraz atesty higieny PZH. Urządzenia powinny być zainstalowane zgodnie z DTR i użytkowane zgodnie z instrukcją obsługi.

Uwaga:

Roboty wykonywać zgodnie z projektem budowlanym, po zatwierdzeniu projektu w trybie zgłoszenia, pod nadzorem uprawnionej osoby, przestrzegając „Warunków technicznych wykonania i odbioru robót budowlano- montażowych" oraz obowiązujących norm i przepisów prawa budowlanego.
Informacja dotycząca bezpieczeństwa i ochrony zdrowia jest podstawą odrębnego opracowania - Planu bezpieczeństwa i ochrony zdrowia „ Planu bioz" zgodnie z Rozporządzeniem Ministra Infrastruktury z dnia 23 czerwca 2003r / Dz. U. Nr 120 z dnia 10 lipca 2003r poz. 1126/.

OBIEKT ADRES	OTWARTA STREFA AKTYWNOŚCI W SOLCU NAD WISŁĄ WRAZ Z PROJEKTEM ZAGOSPODAROWANIA DZIAŁKI NR DZIAŁKI: 2945 JEDNOSTKA EWIDENCYJNA: 140906_2 – SOLEC NAD WISŁĄ OBRĘB 0018 – SOLEC NAD WISŁĄ	
BRANŻA	ARCHITEKTURA	PROJEKT BUDOWLANY
TYTUŁ RYSUNKU	ORIENTACJA	DATA 02.2018
PROJEKTANT	arch.Małgorzata Szkutnik–Kijak upr. MA/004/05	SKALA 1:500
		NR RYS. 1

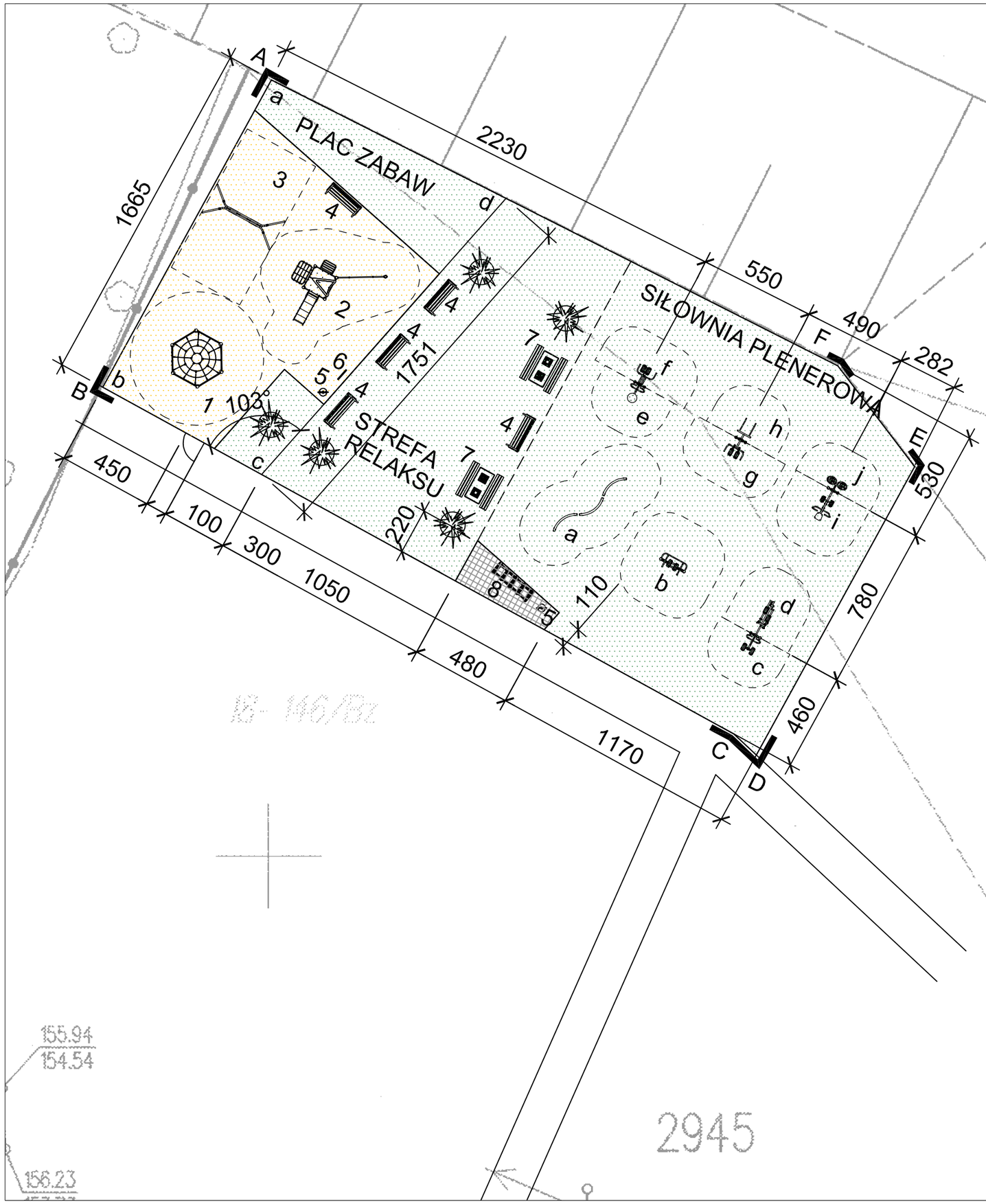

PLAC ZABAW:

1. ZESTAW SPRAWNOŚCIOWY SZEŚCIOKĄT PAJĘCZYNA
2. URZĄDZENIE ZABAWOWE ZE ZJEŻDŻALNIĄ I SIATKĄ WSPINACZKOWĄ
3. HUŚTAWKA DWUSTANOWISKOWA
4. ŁAWKA Z OPARCIEM
5. KOSZ NA ŚMIECI
6. TABLICA INFORMACYJNA

STREFA RELAKSU:

4. ŁAWKA Z OPARCIEM
7. STOLIK DO GRY W SZACHY I CHIŃCZYKA
8. STOJAK NA ROWERY

PIASEK 128m2

TRAWA 473m2

KOSTKA BETONOWA 8m2

ABCD — PROJEKTOWANE OGRODZENIE 43mb W TYM FURTKA O SZERR. 1m

ODCINEK A-D - ISTNIEJĄCE OGRODZENIE

SIŁOWNIA PLENEROWA:

a. RÓWNOWAŻNIA
b. BIEGACZ
c. STEPER
d. ORBITEK
e. TWISTER
f. WAHADŁO
g. PAJACYK
h. PODCIĄG NÓG
i. WIOŚLARZ
j. KOŁA TAI CHI

OBIEKT ADRES	OTWARTA STREFA AKTYWNOŚCI W SOLCU NAD WISŁĄ WRAZ Z PROJEKTEM ZAGOSPODAROWANIA DZIAŁKI NR DZIAŁKI: 2945 JEDNOSTKA EWIDENCYJNA: 140906_2 – SOLEC NAD WISŁĄ OBRĘB 0018 – SOLEC NAD WISŁĄ	
BRANŻA	ARCHITEKTURA	PROJEKT BUDOWLANY
TYTUŁ RYSUNKU	ZAGOSPODAROWANIE TERENU	DATA 02.2018
PROJEKTANT	arch.Małgorzata Szkutnik-Kijak upr. MA/004/05	SKALA 1:200
		NR RYS. 2